2chオーディオA/Dコンバーター ADC-70V-AES

受注生産

入力信号 A.AUDIO　出力信号 D.AUDIO

希望小売価格 230,000 円(税別)

▲WEBサイト

SNMP　RoHS

ADC-70V-AESは4系統のアナログ音声信号を、2系統のAES/EBUデジタル音声信号に変換して出力します。
また、外部同期信号入力があり、DARS信号、BBS信号に同期したAES/EBUデジタル音声信号を出力することもできます。

特 長

- アナログ音声信号を24bit AES/EBUデジタル音声信号(32kHz/44.1kHz/48kHz/96kHz/192kHz)に変換
- DARS信号、またはBBS信号を入力することで外部同期が可能
- 正面パネルのELディスプレイスイッチに音声レベルメーターを表示
- 同一筐体に複数個のADC-70V-AESモジュールが実装されているときはそのうちの1つのモジュールからリファレンス信号を他のモジュールに分配することが可能 ※

※同一筐体内に、他のコントローラー系モジュールが存在する場合、REF MASTERモードは使用できません。REF MASTERモードはREF INにBBS信号が接続されたときだけ有効となります。
REF INにDARS信号を接続するとメニュー設定からREF MASTERモードは選択できません。

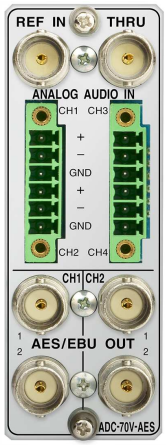

2系統のアナログ音声信号をAES/EBUデジタル音声信号に変換

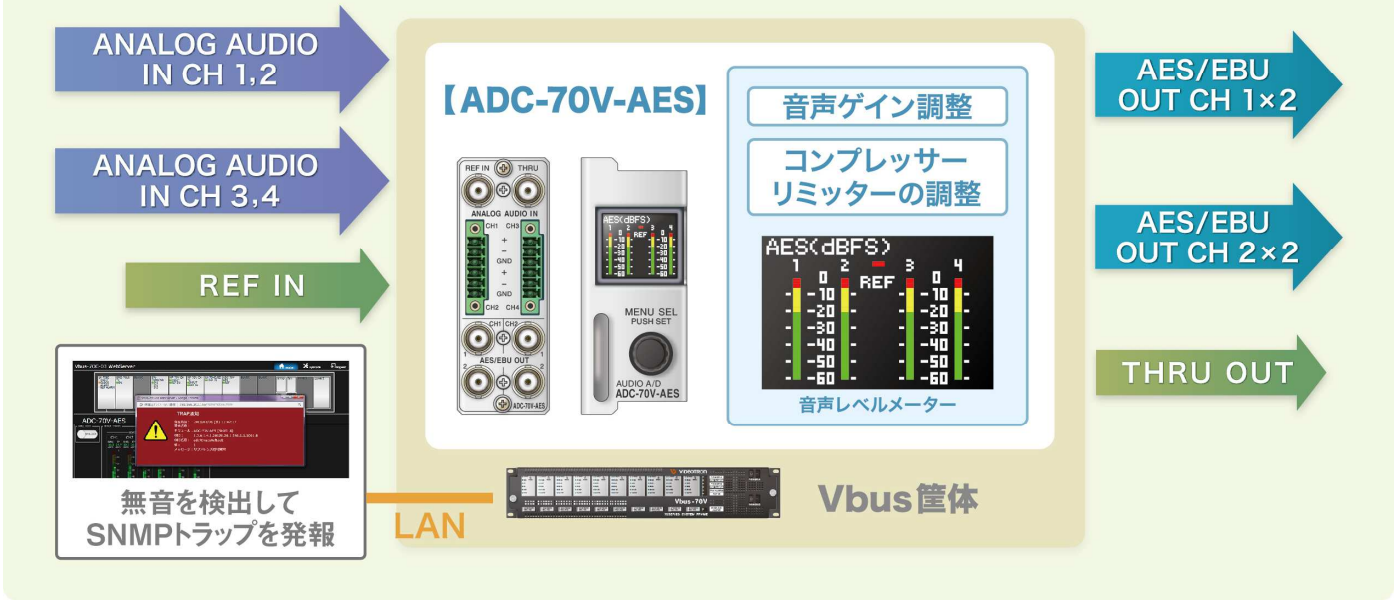

ブロック図

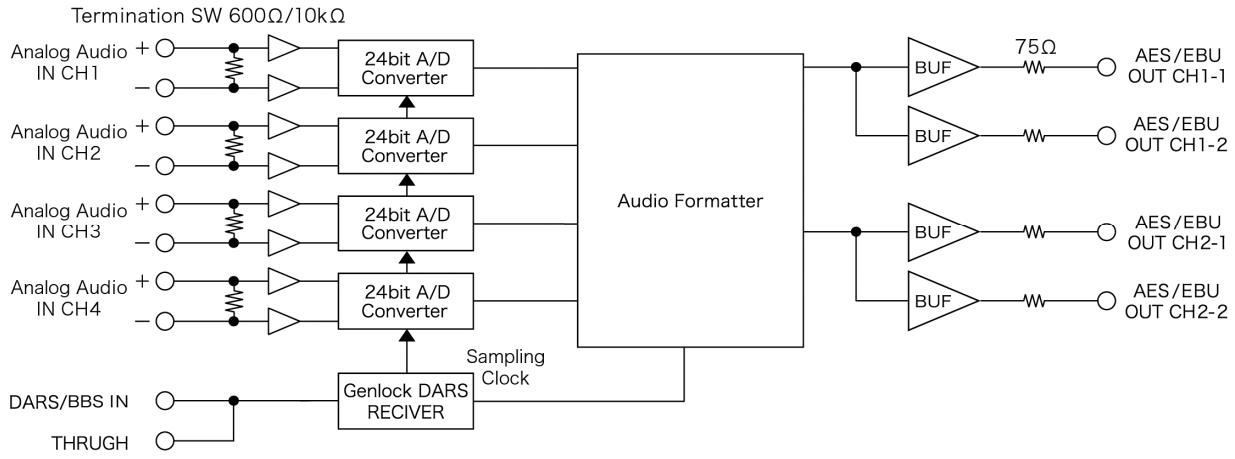

仕 様

入力信号	・ANALOG AUDIO IN CH 1/2 ・ANALOG AUDIO IN CH 3/4 ・DARS/REF IN	600Ω/10kΩ以上、平衡、6極脱着式ターミナル　1系統 600Ω/10kΩ以上、平衡、6極脱着式ターミナル　1系統 SMPTE276M準拠、1Vp-p/75Ω、BNC 1系統(ブリッジ可)またはBBS 0.43Vp-p/75Ω
出力信号	・AES/EBU OUT CH1 ・AES/EBU OUT CH2	AES3-1992、1Vp-p/75Ω、BNC　2系統 ※ AES3=1992、1Vp-p/75Ω、BNC　2系統 ※　※ Rise and fall times以外 AES3-1992に準拠。
動作温度 ｜ 動作湿度		0～40℃ ｜ 20～80%RH(ただし結露なき事)
消費電力		5.5VA(5V,1.1A)

性 能

入力特性	・ANALOG AUDIO IN	
	入力インピーダンス	600Ω/10kΩ基板上のスイッチにて切り替え
	周波数特性	50Hz以下　±0.3dB以内 50Hz～20kHz -0.1dB以内
	歪特性	+4dBmにて0.1%以下 +24dBmにて0.1%以下
	SN特性	75dB以上 ※
	クロストーク(LRチャンネル間)	+24dBm、100Hz～7.5kHzにて　65dB以上 ※ 最大入力レベルを基準にして計測。
	・DARS/REF IN	
	入力信号振幅	100～1100mVp-p/75Ω(外部終端器使用)
	反射減衰量	0.1～6.0MHz 25dB以上
出力特性	・AES/EBU OUT	
	音声サンプリング周波数	48kHz
	音声信号分解能	24bit
	出力信号振幅	1Vp-p/75Ω±10%
	入出力遅延	0.9msec(100Hz　48kHzサンプル時)

機 能

入力レベル設定	+4dBm、+2dBm、0dBm、-2dBm、-6dBm、-12dBm ※上記の設定変更はメニューで行います。
出力音声レベル確認	本体正面のディスプレイで確認できます。
REF MASTER/SUB	同一筐体内で複数のADC-70V-AESを使用するときに、リファレンス信号を筐体内部バス経由で他のモジュールに分配する機能です。 ※ DARS信号を入力した場合は筐体内部バス経由で他のモジュールに分配する事はできません。 ※ 同一筐体内に、他のコントローラー系モジュールが存在する場合、REF MASTERモードは使用できません。 ※ 同一筐体内に、他のコントローラー系モジュールが存在する場合、REF SUBモードに設定し、筐体内部バスからリファレンス信号を受信します。

Vbus筐体ラインアップ RoHS RoHSに対応しております。

REF入力付き70形筐体10モジュール
Vbus-70V2 SNMP AC
希望小売価格 330,000円(税別)
電源二重化/Webserver標準搭載

REF入力付き73形筐体3モジュール
Vbus-73C SNMP AC
希望小売価格 250,000円(税別)

73形筐体用電源2重化オプション
Vbus-73C-01
希望小売価格 30,000円(税別)

筐体・電源・ボードを個別に販売。必要な機能に応じてパーツを選べる選択式モデル。

70形カスタム筐体10モジュール
Vbus-70V2(C)
希望小売価格 160,000円(税別)

70形カスタム筐体用電源
Vbus-70V2(C)-01
希望小売価格 50,000円(税別)

【電源/FANアラーム】
Vbus-ALARM-2U BOARD
Vbus-ALARM-2U
希望小売価格 10,000円(税別)

【筐体REF】
Vbus-REF-2U BOARD
Vbus-REF-2U
希望小売価格 55,000円(税別)

【筐体REF/SNMP/WebServer】
Vbus-SNMP-2U BOARD
Vbus-SNMP-08
希望小売価格 100,000円(税別)

73形筐体3モジュール
Vbus-73V
希望小売価格 120,000円(税別)

73形筐体用電源
Vbus-73V-01
希望小売価格 30,000円(税別)

【電源/FANアラーム】
Vbus-ALARM-1U BOARD
Vbus-ALARM-1U
希望小売価格 10,000円(税別)

【筐体REF】
Vbus-REF-1U BOARD
Vbus-REF-1U
希望小売価格 55,000円(税別)

【筐体REF/SNMP/WebServer】
Vbus-SNMP-1U BOARD
Vbus-SNMP-09
希望小売価格 100,000円(税別)

REF入力付き71形筐体1モジュール
Vbus-71C SNMP AC
希望小売価格 250,000円(税別)

ラックマウントキット
RM-70
希望小売価格 38,000円(税別)

REF入力付き74H形筐体4モジュール
Vbus-74HC SNMP AC
希望小売価格 250,000円(税別)

74HC形筐体用電源2重化オプション
Vbus-74HC-01
希望小売価格 50,000円(税別)

ラックマウントキット
RM-74
希望小売価格 38,000円(税別)

ビデオトロン株式会社　https://www.videotron.co.jp　e-mail:sales@videotron.co.jp

本社営業部/サポートセンター　〒193-0835　東京都八王子市千人町2-17-16　TEL:042-666-6311　FAX:042-666-6319
大 阪 営 業 所　〒532-0011　大阪府大阪市淀川区西中島6-8-8 花原第8ビル 5F　TEL:06-6195-8741　FAX:06-6195-8742

外観および仕様は予告無しに変更することがあります。このカタログの記載内容と希望小売価格は2024年6月現在のものです。　SR02　101939R02