VIDEOTRON

90Series | VLbus | 30Series | 25Series
VCSeries | STSeries | 20Series | 12G 6G 3G HD SD DVB-ASI NTSC

3G対応SDI信号分配器（2CH対応）

DDA-20-4HB

希望小売価格 90,000円（税別）

▲WEBサイト

3G対応 Lv-A&B　RoHS　3G

- 2入力2分配/1入力4分配 切替可
- リクロック機能
- 名刺サイズのメタルボディ
- USB給電（オプション）

DDA-20-4HBはSDI入出力にMicro BNCコネクターを採用した3G/HD/SD-SDI信号対応の分配器です。1入力4出力もしくは1入力2出力2系統を内蔵リクロッカーで安定したSDI信号にして出力します。すべてのSDI出力は正極性で、DVB-ASI信号に使用できます。オプションの電源コネクター変換ケーブル（USB-DC-CNL）を使用することでモバイルバッテリーやパソコンからの電源供給も可能です。

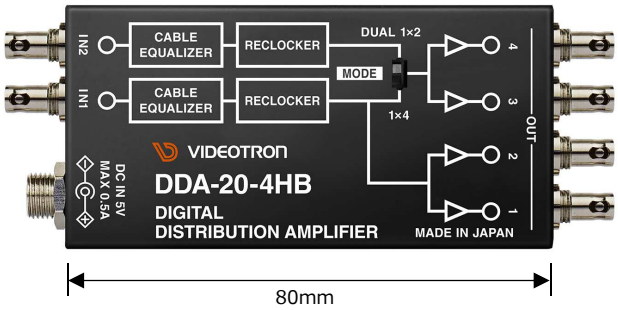

入力面

出力面

■質量：150g（ACアダプター含まず）

特 長

- ■ SDI入出力はMicro BNCコネクターを採用
- ■ 3G/HD/SD-SDI/DVB-ASI（270Mbps）信号をリクロックして出力 ※1 ※2
- ■ 分配モード設定でSDI信号を1入力4出力もしくは1入力2出力2系統に設定
- ■ オプションの電源コネクター変換ケーブル（USB-DC-CNL）により、モバイルバッテリーやパソコンから電源供給可能

※1 リクロックできない場合はバッファーとして動作します。

※2 ケーブルの抜き差し、振動、周囲に電波（ノイズ）や静電気が発生するような使用環境はCRCエラー等が発生する場合がありますのでご注意ください。

ACアダプター（付属）
VAC-5V03AL
■ケーブル長：1.5m

電源コネクター変換ケーブル
USB-DC-CNL（オプション）
■ケーブル長：2m

Micro BNC採用 小型名刺サイズの2×2/1×4分配器

ケーブル補償*
- 3G：100m
- HD：230m
- SD：400m

3G/HD SD-SDI IN1
3G/HD SD-SDI IN2
DC 5V 抜け止めロック付き

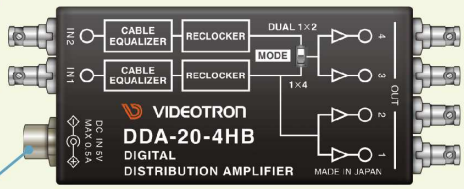

3G/HD/SD-SDI OUT1-1
3G/HD/SD-SDI OUT1-2
3G/HD/SD-SDI OUT2-1
3G/HD/SD-SDI OUT2-2

1入力4分配に切替可

USB給電可能　電源の取れない中継現場等に便利

電源コネクター変換ケーブル（2m）
USB-DC-CNL オプション
希望小売価格 10,000円（税別）

- スマートフォンのバッテリー
- カメラのバッテリー
- ノートパソコン などから給電可能に！

ランプの点灯で入力状況を確認

- 信号入力時：点灯
- 信号断時：点滅
- 1入力4分配時：2のみ消灯

*5CFBケーブルにMicro BNC-BNC変換ケーブル（DM2.5HWSC002EA-BJ：0.2m）を接続した場合です。同軸ケーブルの性能や使用環境により、ケーブル長は大きく変わります。

ブロック図

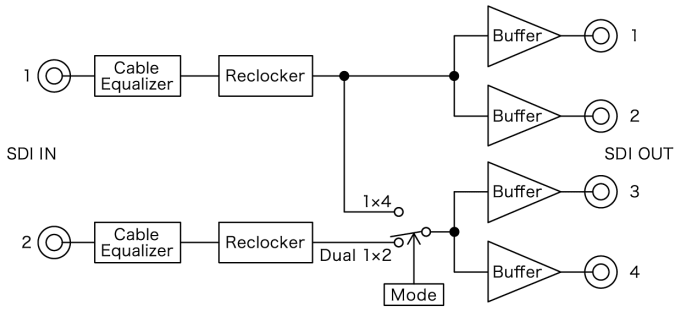

仕　様

DDA-20-4HB		
入力信号	SDI IN	SMPTE ST424/ST292-1/ST259, EN50083-9準拠 0.8Vp-p/75Ω Micro BNC 2系統
出力信号	SDI OUT	SMPTE ST424/ST292-1/ST259, EN50083-9準拠 0.8Vp-p±10%/75Ω Micro BNC 4系統
リクロック対応映像フォーマット		3G:1080p60/59.94/50 HD:1080i60/59.94/50、1080p30/29.97/25/24/23.98 1080psF30/29.97/25/24/23.98、720p60/59.94/50 SD:525i、625i　DVB-ASI(EN50083-9)
DC IN		DC 5V, 0.5A　MAX　DCコネクター(抜け止めロック付き)1系統
動作温度		0～40℃
動作湿度		20～80%RH(ただし結露なきこと)
外形寸法		40(W)×20(H)×80(D)mm(突起物含まず)
質 量		150g
VAC-5V03AL(付属 ACアダプター)		
電源入力		AC100～240V　50/60Hz、0.48A category A(平刃)
電源出力		DC5V 3A、DCプラグ(抜け止めロック付き)1系統
動作温度		0～40℃
動作湿度		20～80%RH(ただし結露なきこと)
USB-DC-CNL(オプション 電源コネクター変換ケーブル)		
電源入力		DC5V, 4A MAX　USBプラグ Type A
ケーブル長		2m±30mm(プラグ含まず)
動作温度		0～40℃
動作湿度		20～80%RH(ただし結露なきこと)

性　能

入力特性	・SDI IN	
	反射減衰量	5MHz～1.485GHz:15dB以上 1.485GHz～2.97GHz:10dB以上
	イコライザー特性	3G:100m(5CFB)、HD:230m(5CFB)、SD:400m(5CFB) ※上記の5CFBケーブルにMicro BNC-BNC変換ケーブル(DM2.5HWS C002EA-BJ:0.2m)を接続した場合です。同軸ケーブルの性能や使用環境により、ケーブル長は大きく変わります。
出力特性	・SDI OUT	
	信号振幅	0.8Vp-p±10%/75Ω
	反射減衰量	5MHz～1.485GHz:15dB以上 1.485GHz～2.97GHz:10dB以上
	立ち上がり/立下り時間(20%～80%)	3G:135ps未満、HD:270ps未満 SD:0.4ns～1.5ns
	オーバーシュート	10%以下
	DCオフセット	0V±0.5V以内
	ジッター特性	
	アライメント	3G:0.3UI以下、HD:0.2UI以下、SD:0.2UI以下
	タイミング	3G:2.0UI以下、HD:1.0UI以下、SD:0.2UI以下

オプション

電源コネクター変換ケーブル USB-DC-CNL	希望小売価格 10,000円(税別)	
ロック付きDCコネクター製品を、汎用コネクターから電源供給可能にする変換ケーブル。		
ラックマウントキット　RM-20	希望小売価格 38,000円(税別)	
概要	20シリーズをラック実装する際に使用。20シリーズ取り付け穴が多数あり、自由なレイアウトに対応。	
実装可能数	最大12台(正面一列の場合)	
外形寸法	480(W)×44(H)×300(D)mm(突起物含まず)	
質量	3.5kg	
ラックマウントキット　RM-21	希望小売価格 38,000円(税別)	
概要	20シリーズをラック実装する際に使用。最小限の寸法で、ラック背面の空きスペースへの組み込みに対応。	
実装可能数	最大18台	
外形寸法	480(W)×44(H)×150(D)mm(突起物含まず)	
質量	2kg	

実装イメージ図(RM-20)

＊同サイズのDDA-20Uの実装イメージ図です。

[正面]

[上面]　[側面]

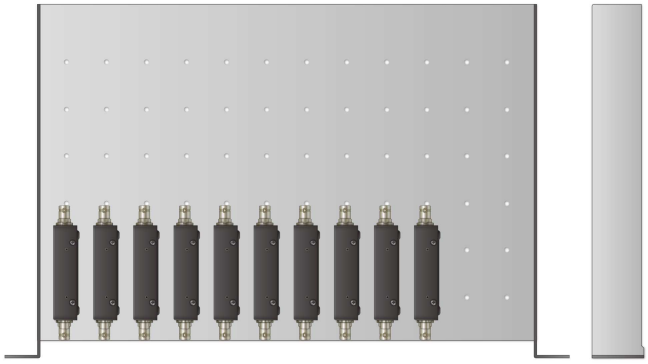

実装イメージ図(RM-21)

＊同サイズのDDA-20Uの実装イメージ図です。

[正面]

[上面]　[側面]

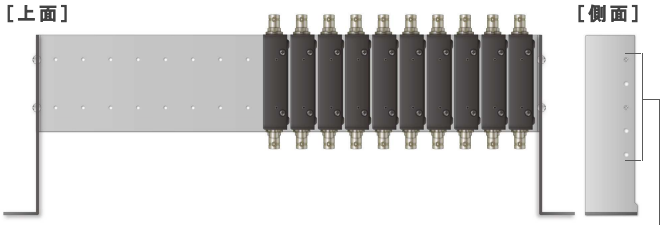

※棚板の位置を前後3段階で調節可

ビデオトロン株式会社　https://www.videotron.co.jp　e-mail:sales@videotron.co.jp

本社営業部/サポートセンター　〒193-0835　東京都八王子市千人町2-17-16　TEL:042-666-6311　FAX:042-666-6319

大 阪 営 業 所　〒532-0011　大阪府大阪市淀川区西中島6-8-8 花原第8ビル 5F　TEL:06-6195-8741　FAX:06-6195-8742

外観および仕様は予告無しに変更することがあります。このカタログの記載内容と希望小売価格は2024年5月現在のものです。

SR02　102104R04