外観図

DDA-20

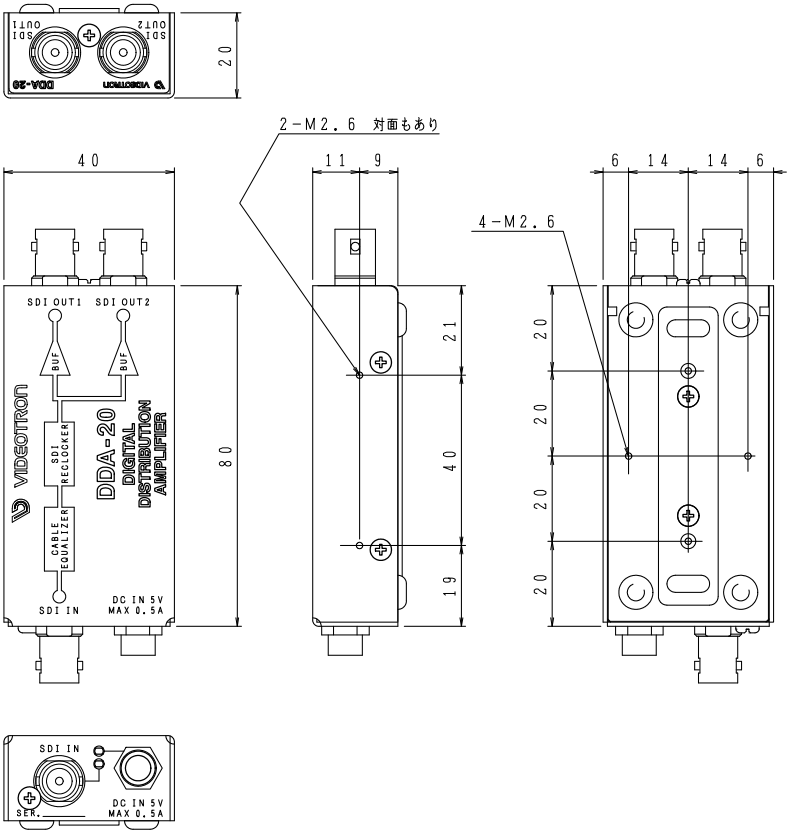
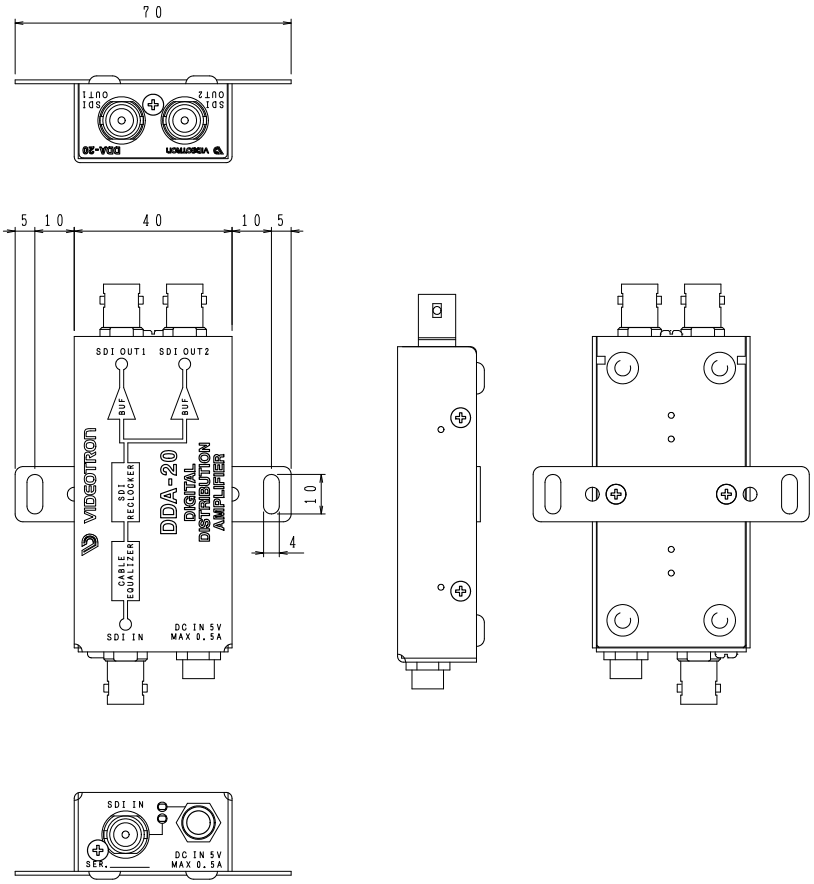
DDA-20　取り付け板使用時の外観