SRC内蔵 2chデジタル音声分配器

DDA-70B-AES

AES/EBU 2×4 or 1×8分配　サンプルレートコンバーター機能　エマージェンシースルー

入力信号監視・トラップ発報(信号断、フォーマット、サイレンスエラー、REF断等)

希望小売価格 140,000円(税別)

SNMP　RoHS

▲WEBサイト

DDA-70B-AESは、サンプルレートコンバーター(SRC)付のAES/EBU分配器です。2系統の独立した入力があり、それぞれ4分配することができます。内部の設定で1入力を8分配することもできます。SRC機能は2系統の入力に対して個別にON/OFF可能で、リファレンスソースは、Vbus筐体のリファレンス信号、及び外部入力のWCLK、DARS信号に対応します。WCLK、DARS信号を使用する場合、AES OUT8のコネクターがWCLK/DARS信号入力になります。

特　長

- AES/EBU信号は32/44.1/48/96kHzの信号に対応
- SRCを有効にした時、リファレンス信号に同期した32/44.1/48/96kHzのサンプルレートに変換出力 ※1、※2
- リファレンス信号にWCLK、DARS信号を使用した場合、L/R位相も同期 ※2、※3
- リファレンス信号にVbusの映像同期信号を使用した場合、映像に同期した48kHzのサンプルレートに変換 ※2
- 設定で1系統の信号を8分配することも可能
- 無音検知、AESフォーマット監視、リファレンス信号監視機能を搭載し、問題発生時にSNMPトラップを発報
- 電源断時のエマージェンシースルー機能を内蔵

※1 SRC機能を有効にした場合、ユーザービットは非通過です。チャネルステータスについては、出力のサンプルレート情報に合わせて基本情報を書き換えます。ディエンファシスフラグは通過します。設定により、50/15 μSプリエンファシス信号を検出し、ディエンファシスフィルターを有効にすることが可能です。
※2 SRC機能有効設定でリファレンス信号が無い場合、SRCをバイパスして入力信号を無加工で分配出力します。
※3 WCLK、DARS信号を使用する場合AES OUT8がリファレンス入力端子となるため、CH2側の分配数は3に制限されます。

入力信号の有無やエラーを検出し、前面のランプでお知らせします。

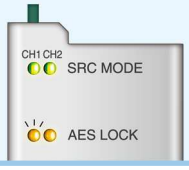

SRC・エラー監視機能で音声システムを長期安定運用

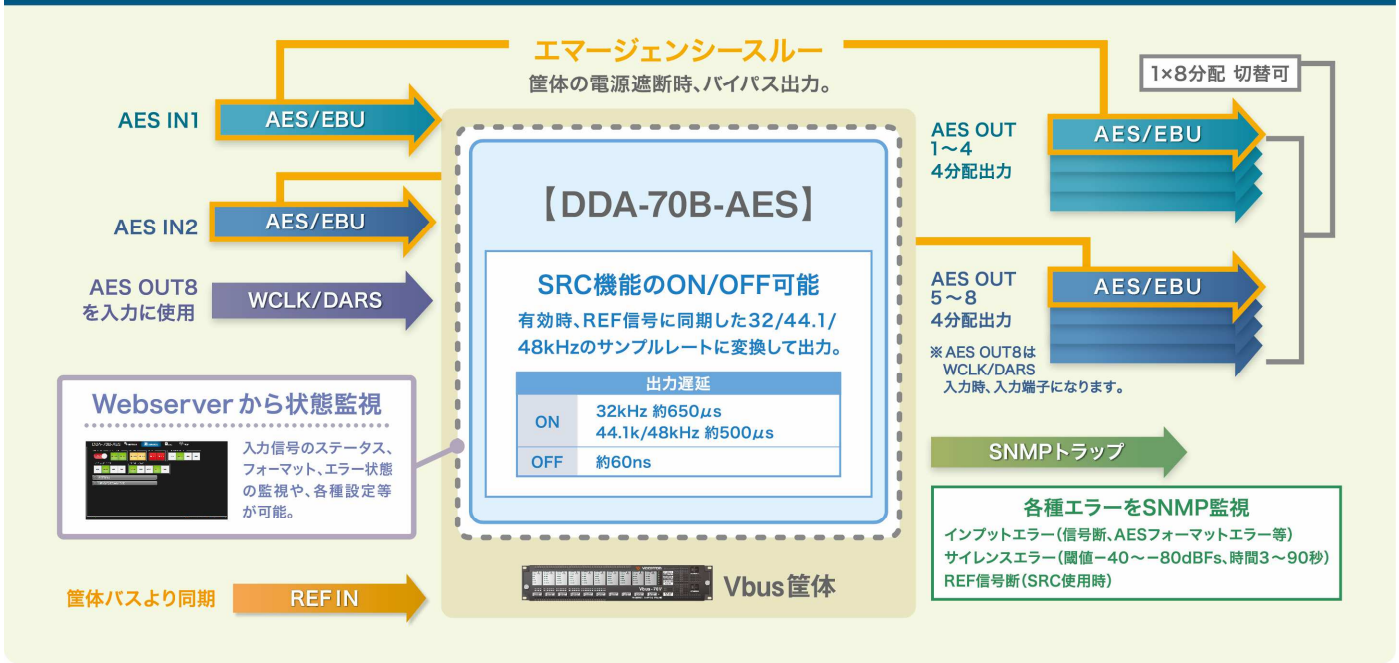

ブロック図

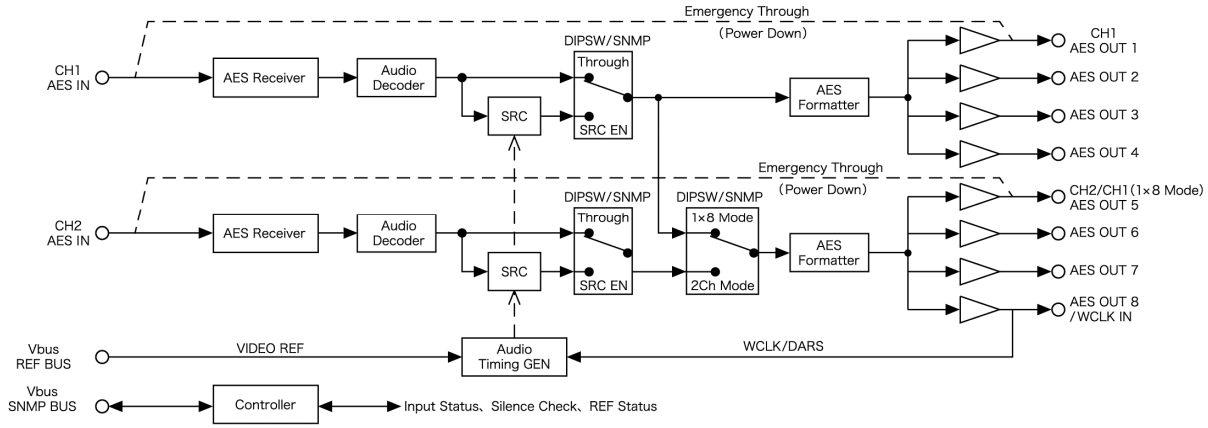

機　能

分配モード設定	基板上のスイッチで2種類の分配モードを選択します。2系統の信号を各4分配する設定と、1系統の信号を8分配する設定があります。SNMP制御を有効にすると、ネットワーク経由で設定することも可能です。
動作モード設定	基本設定を基板上のDIPSWで行うハード設定モードと、ネットワーク経由で行うソフト設定モードがあります。ハード/ソフト設定モードの切り替えは基板上のDIPSWで行います。
SRC (サンプルレートコンバーター)	入力系統ごとにSRCのON/OFFを設定できます。SRCのリファレンスソースは、Vbusのリファレンス信号(BBS/HD-SYNC)、またはWCLK(ワードクロック)、DARS信号に対応します。Vbusのリファレンス信号を用いた場合、出力音声のサンプルレートは48kHzに固定されます。WCLK、DARS信号を使用する場合は、AES OUT8がリファレンス入力端子になります。出力音声のサンプルレートは、WCLK、DARSの周波数に追従し、32/44.1/48/96kHzに対応します。
50/15μS ディエンファシスフィルター	SRC機能有効時、50/15μSプリエンファシスフラグを検出し、ディエンファシスフィルターを有効にすることが可能です。工場出荷時は無効。
VBUS ALARM出力	Vbus筐体の接点TALLY出力端子よりアラーム信号を出力することができます。アラーム出力の条件は、サンプルレート32/44.1/48/96kHzのAES/EBU信号、WCLK信号を検出できない時、及びSRC機能有効時のリファレンス信号未検出状態です。アラーム出力機能は基板上のスイッチ、またはSNMPで有効／無効の設定ができます。
SNMP監視 ・AES信号 ・リファレンス信号	 インプットエラー(信号断、AESフォーマットエラー等)、サイレンスエラー(閾値-40～-80dBFs、時間3～90秒)を監視し、問題発生時にSNMPトラップを発報し、Logに内容を記録します。 信号断、周波数を監視し、問題発生時にSNMPトラップを発報し、Logに内容を記録します。 ※SRC機能未使用時は監視対象から外れます。
エマージェンシースルー	電源断時、エマージェンシースルー機能が働きます。分配モードに関係なく、CH1の入力がAES OUT1、CH2の入力がAES OUT5へバイパスされます。

仕　様

入力信号 ・AES IN CH1、CH2 ・WCLK IN ※	 AES3id準拠、0.2-2.5Vp-p/75Ω、BNC　各1系統 32/44.1/48/96kHzワードクロック、 またはDARS信号0.2-2.5Vp-p/75Ω、BNC　1系統 ※ ワードクロック/DARS信号をリファレンス信号として入力する場合、WCLK IN端子を使用します。WCLK IN端子はAES OUT8と兼用しており、DIPSW、またはSNMP経由で機能を選択します。
出力信号 ・AES OUT 1～8	 AES3id準拠、1.0Vp-p±20%/75Ω、BNC　各1系統
動作温度	0～40℃
動作湿度	20～80%RH(ただし結露なき事)
質量	0.4kg(コネクタモジュールを含む)
消費電力	4VA(5V, 0.8A)

性　能

入力特性 ・AES IN CH1、CH2 分解能 サンプリング周波数 ・WCLK IN 対応周波数	 24bit 32k/44.1k/48k/96kHz 32k/44.1k/48k/96kHz
出力特性 ・AES OUT1～8 分解能 サンプリング周波数 出力遅延(SRC OFF) 出力遅延(SRC ON) 周波数特性 (SRC ON) 出力位相(SRC ON)	 24bit 32k/44.1k/48k/96kHz 約60ns 入出力のサンプルレートが同じ時 32kHz 約650μs、44.1k/48kHz 約500μs、96kHz 約300μs 96k→44k/48k変換時は約1ms、44k/48k→32k変換時は約2ms 10～19kHz ±0.02dB以内、19～20kHz -0.2dB以内 ※入出力のサンプルレート48kHzの信号の時。 約±100ns以内　※WCLK、DARS信号入力時。

Vbus筐体ラインアップ

RoHS　RoHSに対応しております。

REF入力付き70形筐体 10モジュール
Vbus-70V2 SNMP AC
希望小売価格 330,000円(税別)
電源二重化/Webserver 標準搭載

REF入力付き73形筐体 3モジュール
Vbus-73C SNMP AC
希望小売価格 250,000円(税別)

73形筐体用 電源2重化オプション
Vbus-73C-01
希望小売価格 30,000円(税別)

筐体・電源・ボードを個別に販売。必要な機能に応じてパーツを選べる選択式モデル。

70形カスタム筐体10モジュール
Vbus-70V2(C)
希望小売価格 160,000円(税別)

70形カスタム筐体用電源
Vbus-70V2(C)-01
希望小売価格 50,000円(税別)

【電源/FANアラーム】
Vbus-ALARM-2U BOARD
Vbus-ALARM-2U
希望小売価格 10,000円(税別)

【筐体REF】
Vbus-REF-2U BOARD
Vbus-REF-2U
希望小売価格 55,000円(税別)

【筐体REF/SNMP/WebServer】
Vbus-SNMP-2U BOARD
Vbus-SNMP-08
希望小売価格 100,000円(税別)

73形筐体3モジュール
Vbus-73V
希望小売価格 120,000円(税別)

73形筐体用電源
Vbus-73V-01
希望小売価格 30,000円(税別)

【電源/FANアラーム】
Vbus-ALARM-1U BOARD
Vbus-ALARM-1U
希望小売価格 10,000円(税別)

【筐体REF】
Vbus-REF-1U BOARD
Vbus-REF-1U
希望小売価格 55,000円(税別)

【筐体REF/SNMP/WebServer】
Vbus-SNMP-1U BOARD
Vbus-SNMP-09
希望小売価格 100,000円(税別)

REF入力付き71形筐体1モジュール
Vbus-71C SNMP AC
希望小売価格 250,000円(税別)

ラックマウントキット
RM-70
希望小売価格 38,000円(税別)

REF入力付き74H形筐体4モジュール
Vbus-74HC SNMP AC
希望小売価格 250,000円(税別)

74HC形筐体用電源2重化オプション
Vbus-74HC-01
希望小売価格 50,000円(税別)

ラックマウントキット
RM-74
希望小売価格 38,000円(税別)

ビデオトロン株式会社　https://www.videotron.co.jp　e-mail:sales@videotron.co.jp

本社営業部/サポートセンター　〒193-0835　東京都八王子市千人町2-17-16　TEL:042-666-6311　FAX:042-666-6319
大 阪 営 業 所　〒532-0011　大阪府大阪市淀川区西中島6-8-8 花原第8ビル 5F　TEL:06-6195-8741　FAX:06-6195-8742

外観および仕様は予告無しに変更することがあります。このカタログの記載内容と希望小売価格は2024年6月現在のものです。

SR02　102053R06