VIDEOTRON

90Series	Vbus	30Series	25Series
VCSeries	STSeries	Other	12G 6G 3G HD SD DVB-ASI NTSC

12G対応スーパーインポーズ機能付き マルチ素材ジェネレーター

静止画取込/出力 | 板テロップ | GPI制御 | 専用アプリ | 映像2系統入出力 | AVDL機能 | DSK | SNMP監視/制御

MMG-70US

希望小売価格 1,200,000円(税別)

▲WEBサイト

3G対応 Lv-A&B | SNMP | RoHS

4K 12G 3G

MMG-70USは、12G-SDI、3G-SDI、HD-SDIに対応した、2系統の映像に静止画や任意のテキスト、プレートをスーパーインポーズ出力します。3GまたはHDであれば、最大1系統に4種の素材を合成出力可能です。素材はパソコンなどで作成した静止画ファイルや、任意のTrueTypeフォントをLANから専用アプリケーションで転送(アップロード)します。素材は最大64個登録することができ、プリセットパターンとして任意のレイヤー毎の素材をプリセットすることができます。プリセットパターンは表示位置、トランジション等の設定を持つことができ、専用アプリケーションで設定変更を行います。プリセットパターンは1系統につき32パターン登録でき、外部接点またはWebserverで制御することができます。

特 長

- 2系統の映像入力対応 ※1
- 最大4Kサイズの静止画やテキスト等の素材を同時に2種類送出 ※2
- テキスト素材のロール送出が可能(オプション)
- 3G/HDフォーマット時は、最大4種類の素材を各系統に振り分けて送出
- SDIアンシラリパケットは全て通過 ※3
- モニター用に使用できるHD簡易ダウンコンバート出力搭載
- 初期登録素材として各種カラーバー等の素材を内蔵
- ロール素材は文字数制限なしの送出が可能(オプション)
- 映像フォーマットによる色空間BT.709/BT.2020の自動切り替えに対応
- Webserverや外部制御による送出プリセットの選択などの制御が可能
- 2系統のプリセットを別々に制御できる独立制御機能搭載
- 12G対応映像合成装置「LM-70U」との連携が可能
- 素材ファイル(静止画、フォント等)は専用アプリケーションで転送
- CSVファイルをFTP転送することで専用アプリケーションを介することなく設定変更が可能(オプション)

※1 2系統の映像は同一フォーマット、同相である必要があります。エマージェンシースルーには対応しておりません。※2 フォントの版権はお客様で契約をお願いします。※3 352ペイロードIDは一度削除され、再挿入して出力されます。

4Kライン信号に静止画/テロップを最大2レイヤースーパーインポーズ

LINE信号1 12G/3G/HD-SDI IN1

LINE信号2 12G/3G/HD-SDI IN2

上位システム

接点制御GPI 表示パターン切り替え

接点アラームGPI 送出中のプリセット

RS-422(将来対応予定)

REF 筐体内部バスより同期信号を受信

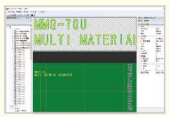

MMG70UPV

LAN
付属アプリで静止画素材の転送、テキスト入力、各レイヤーへ素材の設定配置が可能

筐体LAN
Webブラウザでプリセット切り替えが可能

12G対応
スーパーインポーズ
機能付きマルチ素材
ジェネレーター
MMG-70US

Vbus筐体

静止画/テロップを
スーパーインポーズし出力
12G:各系統に1レイヤー
3G/HD:最大4レイヤー
【例】OUT1:2レイヤー
OUT2:2レイヤー

最大32パターンのプリセットを
リモート制御で表示切り替え

12G/3G/HD-SDI OUT1

12G/3G/HD-SDI OUT2

PV出力 OUT1,2を選択して出力

12G/3G/HD-SDI OUT3

12GからHDにD/C出力可
※D/C出力時は音声出力に対応しておりません。

オプションで更に便利に

ロールオプション MMG-70-01
文字数制限なしの送出が可能。
希望小売価格 200,000円(税別)
2レイヤー表示時にはダブルロールに対応

指定のCSVファイルをFTP経由で転送することで、専用アプリを使用せず自動で設定変更可能。

MMG-70用CSV自動出力オプション
MMG-70-02
希望小売価格 50,000円(税別)

ブロック図

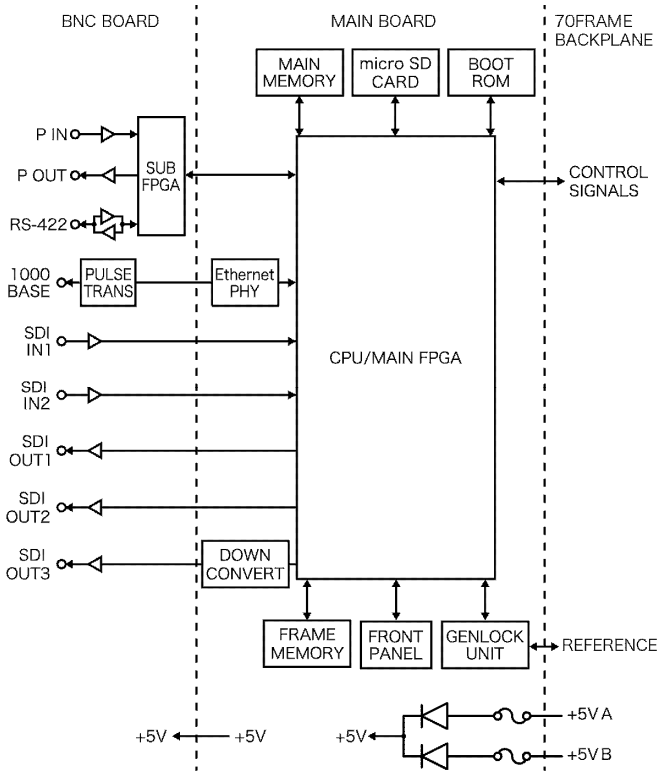

仕 様

映像入力信号 ・SDI IN1、2	SMPTE2082-1/2081-1/424M/292M準拠 0.8Vp-p±10%/75Ω、BNC 各1系統
映像出力信号 ・SDI OUT1、2、3	SMPTE2082-1/2081-1/424M/292M準拠 0.8Vp-p±10%/75Ω、BNC 各1系統
外部 I/F ・P IN 接点入力 コネクタ形状 ・P OUT 接点出力 コネクタ形状 ・RS-422 コネクタ形状	 入力11系統、最大定格電流:12mA ヒロセ電機 HR10A-10R-12S 出力11系統、最大定格電圧:60V 最大定格電流:300mA ヒロセ電機 HR10A-10R-12S ヒロセ電機 HR10A-7R-6S
映像 フォーマット	12G:2160/59.94p Y/Cb/Cr 4:2:2 10bit 3G:1080/59.94p(Level-A/Level-B) Y/Cb/Cr 4:2:2 10bit HD:1080/59.94i Y/Cb/Cr 4:2:2 10bit
動作温度	0～40℃
動作湿度	20～80%RH(ただし結露なき事)
消費電力	25.0VA MAX(5V,5A)

オプション

ロールオプション MMG-70-01 希望小売価格 200,000円(税別)	
概要	ロールテキスト素材の送出を可能にするオプション。 文字数無制限の送出が可能で、LM-70Uと併用すると、L字システムを容易に構築可能です。
MMG-70用CSV自動出力オプション MMG-70-02 希望小売価格 50,000円(税別)	
概要	指定のCSVファイルをFTP経由でMMGに転送することで、専用アプリを使用せず自動で設定変更が可能。

機 能

使用可能な 素材数	静止画、静止テキスト、 ロールテキスト(オプション)全体で64種類。
静止画 解像度・対応形式	最大3840×2160ピクセル、32bit非圧縮TIFF形式(RGBα)、非圧縮TARGA形式(αチャンネル付き)、静止画ファイル、フォントファイルの転送は専用アプリケーションで行います。
テキスト(書体)	1種の内蔵フォント及び31種の登録可能なユーザーフォント(TrueType形式)から選択。

Web Serverから制御

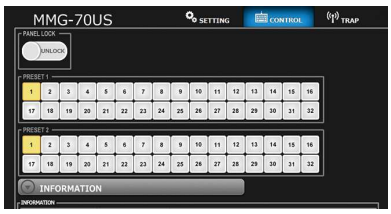

Webブラウザ上で
プリセットの切り替え
が可能です。

※Vbus-70V2、Vbus-SNMP-08、
Vbus-SNMP-09には標準搭載。
それ以外の筐体は、別途
Web Server対応オプションが
必要です。

付属アプリケーション

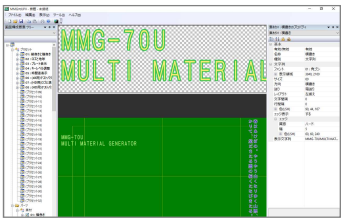

MMG70UPV

静止画素材の転送、テキスト入力、
各レイヤーへ素材の
設定・配置が可能。

推奨 動作環境	・OS:Windows 10 Pro 32/64bit ・CPU:1GHz以上 ・RAM:2GB以上 ・LAN:1000BASE ・ハードディスク空き容量:20GB以上 ・モニタ:1024×768ピクセル以上

各種Vbus筐体と組み合わせて
ご利用いただけます。

Vbus筐体ラインアップは、こちらから

ビデオトロン株式会社 https://www.videotron.co.jp e-mail:sales@videotron.co.jp

本社営業部/サポートセンター 〒193-0835 東京都八王子市千人町2-17-16 TEL:042-666-6311 FAX:042-666-6319
大 阪 営 業 所 〒532-0011 大阪府大阪市淀川区西中島6-8-8 花原第8ビル 5F TEL:06-6195-8741 FAX:06-6195-8742

外観および仕様は予告無しに変更することがあります。このカタログの記載内容と希望小売価格は2025年6月現在のものです。 SR03 102031R06