3G対応マトリックススイッチャー

3G/HD/SD-SDI対応
入力信号断を監視/ログ記録
Vbusモジュールでのシステム構築で ログの一括監視・制御が可能
Micro BNCコネクタ採用で 省スペース

MTX-70-44HB,-88HB,-168HB,-1616HBは3G/HD/SD-SDI、DVB-ASI信号対応のマトリックススイッチャーです。マルチレートリクロック、ブランキングスイッチ、RS-422によるリモート制御に対応しています。Micro BNCコネクター採用により小型化を実現しており、オプションのリモートパネルによる手動切り替えも可能です。
MTX-70P-1616、MTX-70P-X1はキートップに最大8文字の漢字表示が可能で、パネル上でクロスポイントの設定が一目瞭然です。

3G対応4×4 マトリックススイッチャー
MTX-70-44HB
希望小売価格 320,000円（税別）

3G対応8×8 マトリックススイッチャー
MTX-70-88HB
希望小売価格 480,000円（税別）

3G対応16×8 マトリックススイッチャー
MTX-70-168HB
希望小売価格 580,000円（税別）

3G対応16×16 マトリックススイッチャー
MTX-70-1616HB
希望小売価格 680,000円（税別）

3G対応 Lv-A&B | SNMP | RoHS | 4K | 3G

▲WEBサイト

特 長

- 3G/HD/SD-SDI、DVB-ASI（EN50083-9）に対応
- 3G/HD/SD-SDI信号を自動判別し、リクロック出力 ※1
- リファレンス入力があり、ブランキングスイッチに対応 ※2、※3
- Micro BNCコネクター採用による小型化を実現
- クロスポイントの設定を16パターンまでプリセット可能
- 電源起動時のクロスポイント設定は、電源遮断時の設定を保持
- 電源起動時、任意のプリセットパターンを指定可能
- 指定した入力を順番に出力するシーケンスモードを搭載
- オプションのGPI-70Bの使用で、プリセットパターンを接点制御 ※4
- オプションパネルMTX-70P-1616、MTX-70P-X1による手動制御に対応
- MTX-70P-1616、MTX-70P-X1（オプション）は計8台までカスケード接続可能
- オプションネットワークパネル MTX-70UP-321,-161による手動制御に対応 ※5
- RS-422 ※6、UDP通信 ※7 によるリモート制御に対応
- Vbus筐体のLAN端子を使用して、SNMPの監視、及びリモート制御に対応 ※6
- 4K切り替え(Quad-Link)やFill&KEY切り替えなど(Dual-Link)対応（MTX-70-44HBを除く） ※8
- クワッドリンクスイッチャーが可能
  （MTX-70-88HB×2台で4×4、MTX-70-168HB×2台で8×4、 MTX-70-1616HB×2台で8×8 ）
- ボタンのバックライトを消灯または点滅させて入力信号が無くなったことを伝える、入力信号モニター機能

※1 SMPTE424M、SMPTE292M、SMPTE259M-C、DVB-ASI(EN50083-9）以外のデジタル信号はリクロッカーをバイパスし、出力します。※2 3G/HD/SD-SDI信号入力時、かつ同じフォーマットの切り替え時のみ、ブランキングスイッチが可能。DVB-ASI信号はブランキングスイッチに対応しません。※3 他のリファレンスマスターのモジュール、またはVbus筐体からリファレンス信号を受信することが可能です。他モジュールにリファレンスを供給する機能はありません。 ※4 GPI-70BはMTX-70-44HB,-88HB,-168HB,-1616HBのRS-422 I/Fを占有します。クロスポイント制御は入出力数により制御可能なチャンネル数に制限があります。※5 詳細はMTX-70UP-161,- 321の取扱説明書を参照してください。※6 簡易制御アプリケーションを付属しています。 ※7 詳細は、弊社営業部にお問い合わせください。 ※8 Quad-Linkは2×2（MTX-70-88HB）、4×2（MTX-70-168HB）、4×4（MTX-70-1616HB）、Dual-Linkは4×4（MTX-70-88HB）、8×4（MTX-70-168HB）、8×8（MTX-70-1616HB）のマトリックススイッチャーとして使用できます。

MTX-70-44HB　MTX-70-88HB　MTX-70-168HB　MTX-70-1616HB

機種別入出力表

型名	入力数	出力数	必要なスロット数
MTX-70-44HB	4	4	1
MTX-70-88HB	8	8	2
MTX-70-168HB	16	8	2
MTX-70-1616HB	16	16	2

Micro BNC採用　2スロット(88/168/1616)・1スロット(44)で省スペースに完結

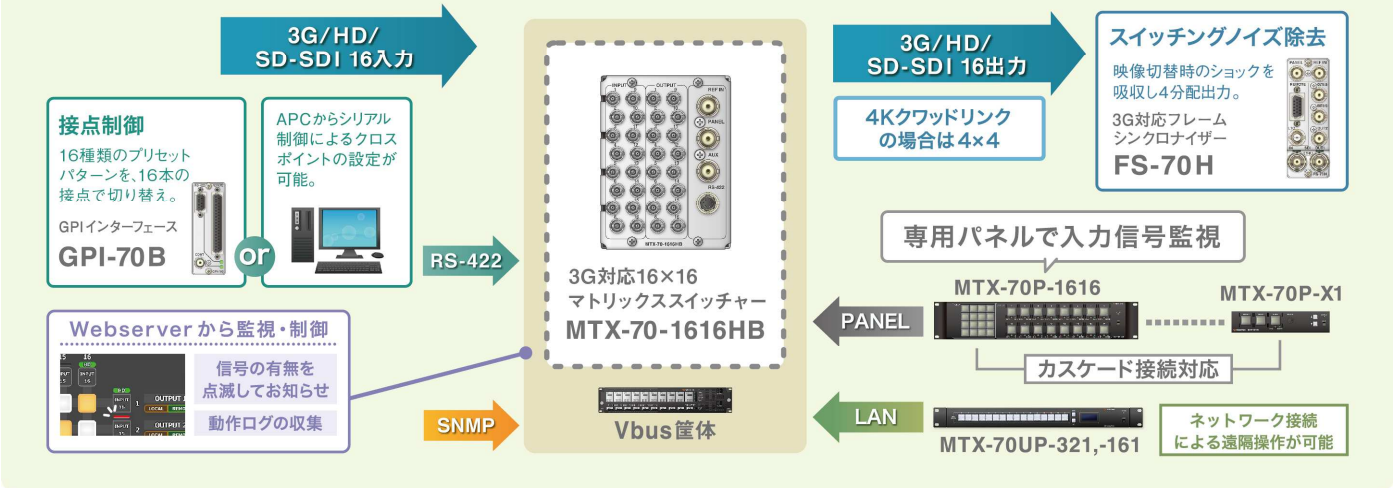

ブロック図

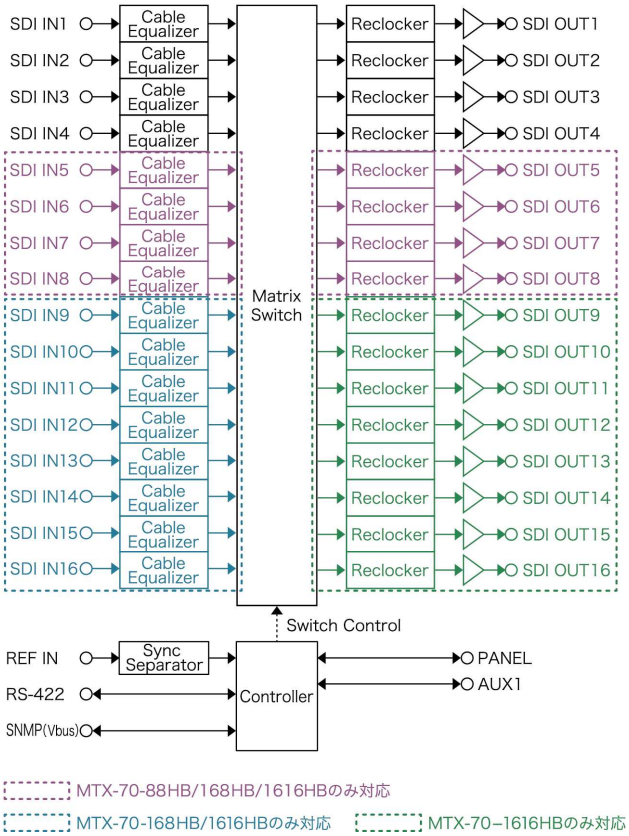

仕 様

	MTX-70-44HB	MTX-70-88HB	MTX-70-168HB	MTX-70-1616HB
入力信号 ・REF IN ・SDI IN 1～4/8/16	BBS、0.43Vp-p/75Ω、BNC 1系統 (または3値SYNC、0.6Vp-p/75Ω BNC) ※1080p59/50の3値SYNCは非対応。1080i59/50の3値SYNCをご使用下さい。 SMPTE424M、SMPTE292M、SMPTE259M-C、EN50083-9 0.8Vp-p/75Ω、Micro BNC 各1系統			
出力信号 ・SDI OUT 1～4/8/16	SMPTE424M、SMPTE292M、SMPTE259M-C、EN50083-9 準拠 0.8Vp-p±10%/75Ω Micro BNC 各1系統			
外部 I/F ・PANEL/AUX ・RS-422	2Vp-p/75Ω、BNC 各1系統 HR10A-7R-6S、ヒロセ丸型コネクター 1系統			
リファレンス フォーマット	1080p30/29.97/25/24/23.98、 1080psF24/23.98、1080i60/59.94/50、525i、625i ※ 720p/60/59.94/50は未対応。			
動作温度	0～40℃			
動作湿度	20～80%RH(ただし結露なき事)			
消費電力	10VA(5V,2A)	15VA(5V,3A)	20VA(5V,4A)	25VA(5V 5A)
質量	0.4Kg	0.6Kg	0.6Kg	0.6Kg

オプション

型 名	品 名	価 格 (税 別)
MTX-70P-NW	MTX-70P 汎用ネットワークパネル	470,000円
MTX-70P-1616	16×16マトリックススイッチャーパネル	470,000円
MTX-70P-X1	マトリックススイッチャーモニターセレクトパネル	180,000円
MTX-70UP-321	32×1 1バスモニターセレクトパネル	180,000円
MTX-70UP-161	16×1 1バスモニターセレクトパネル	170,000円
MTX-70P-03	パネルスイッチカバー(1個)	4,500円
MTX-70-03	RS-422コネクター変換ケーブル	7,000円
USB-422	汎用USB RS-422変換オプション	20,000円
GPI-70B	GPIインターフェース	130,000円
RM-94	ラックマウントキット	38,000円

付属アプリケーションソフト

【リモート制御】

PCとMTX-70-44HB,-88HB,-168HB,-1616HBをRS-422で接続し、PCからリモートコントロールするアプリケーションソフト。リモートでクロスポイントの切り換え、プリセットパターンの登録/読み出しの制御が可能です。

※ PCにRS-422 I/Fを増設する際は、オプションのUSB-422をご利用ください。

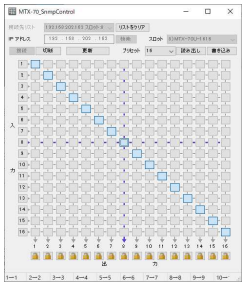

【SNMP制御】

PCとMTX-70-44HB,-88HB,-168HB,-1616HBをネットワークで接続し、SNMPプロトコルによってコントロールするアプリケーションソフト。リモートでクロスポイントの切り換え、プリセットパターンの登録/読み出しの制御が可能です。

【ボタンエディット】

対応するオプションパネルのキートップをデザインするアプリケーションソフト。入力コンテンツに応じて、パネルのスイッチに漢字を表示することができ、クロスポイントの状態が一目瞭然です。

パネル設定用アプリ「ボタンエディット」で各スイッチに最大8文字の名称を表示※

※ 漢字・カナは8文字、英数字は12文字表示可能。

16×16マトリックススイッチャーパネル

MTX-70P-1616

480mm(W)×88mm(H)×87mm(D)

マトリックススイッチャーモニターセレクトパネル

MTX-70P-X1 200mm(W)×44mm(H)×65mm(D)

＊表示価格は希望小売価格です。

MTX ラインアップ

RoHS RoHSに対応しております。

入力	出力	スロット数	仕様	型名	価格(税別)
入力16	出力16	スロット数2	3G対応16×16マトリックススイッチャー	MTX-70-1616HB	680,000円(税別)
入力16	出力 8	スロット数2	3G対応16×8マトリックススイッチャー	MTX-70-168HB	580,000円(税別)
入力 8	出力 8	スロット数2	3G対応8×8マトリックススイッチャー	MTX-70-88HB	480,000円(税別)
入力4	出力4	スロット数1	3G対応4×4マトリックススイッチャー	MTX-70-44HB	320,000円(税別)
入力72	出力72	スロット数1	3G対応72×72マトリックススイッチャー	MTX-70H-7272	2,600,000円(税別)
入力 16	出力 8	スロット数 4	AES/EBU対応16×8マトリックススイッチャー	MTX-70AES-168	400,000円(税別)
入力32	出力32	スロット数3	12G対応32×32マトリックススイッチャー	MTX-70U-3232	1,600,000円(税別)
入力16	出力16	スロット数2	12G対応16×16マトリックススイッチャー	MTX-70U-1616	1,100,000円(税別)
入力16	出力8	スロット数4	12G対応16×8マトリックススイッチャー	MTX-70U-168	780,000円(税別) 受注生産
入力8	出力8	スロット数3	12G対応8×8マトリックススイッチャー	MTX-70U-88	580,000円(税別) 受注生産
入力 4	出力 2	スロット数2	12G対応4×2マトリックススイッチャー	MTX-70U-42	380,000円(税別)
入力 4	出力 2	スロット数 1	3G対応FS機能付き4×2マトリックススイッチャー	MTX-70-42F	680,000円(税別)

ビデオトロン株式会社 https://www.videotron.co.jp e-mail:sales@videotron.co.jp

本社営業部/サポートセンター 〒193-0835 東京都八王子市千人町2-17-16 TEL:042-666-6311 FAX:042-666-6319

大 阪 営 業 所 〒532-0011 大阪府大阪市淀川区西中島6-8-8 花原第8ビル 5F TEL:06-6195-8741 FAX:06-6195-8742

外観および仕様は予告無しに変更することがあります。このカタログの記載内容と希望小売価格は2025年2月現在のものです。 SR01(44,88,168,1616) 102135R02