VDA-70B

RoHS 環境にやさしい　SNMP

R02

■税抜価格 85,000円

IN 12G 3G HD SD DVB-ASI NTSC A.AUDIO D.AUDIO REF LAN　OUT 12G 3G HD SD DVB-ASI NTSC A.AUDIO D.AUDIO REMOTE/GPI

VDA-70Bはアナログ映像信号や3値同期信号を8分配する装置です。モジュール正面からゲインとケーブルイコライザーの調整ができます。

特長

- ✓ アナログ映像信号や3値同期信号を1入力8分配
- ✓ モジュール正面からゲインを調整可能
- ✓ モジュール正面からケーブルイコライザーを調整可能
  ※VBS信号を5C-2Vケーブルで約300m補償
- ✓ 映像出力クランプ回路をON/OFF可能
- ✓ Vbus筐体のLAN端子を使用してSNMPの監視に対応
  ※SNMP判定可能映像信号フォーマット525i59.94,625i50,720p60/59.98/50,1080i60/59.94/50,1080psf24/23.98,1080p30/29.97/25/24/23.98

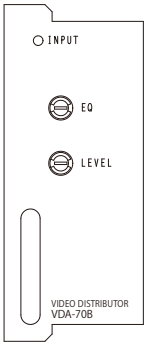

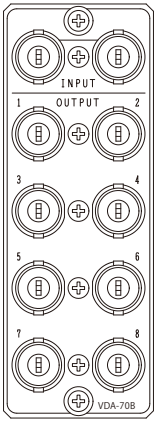

ブロック図

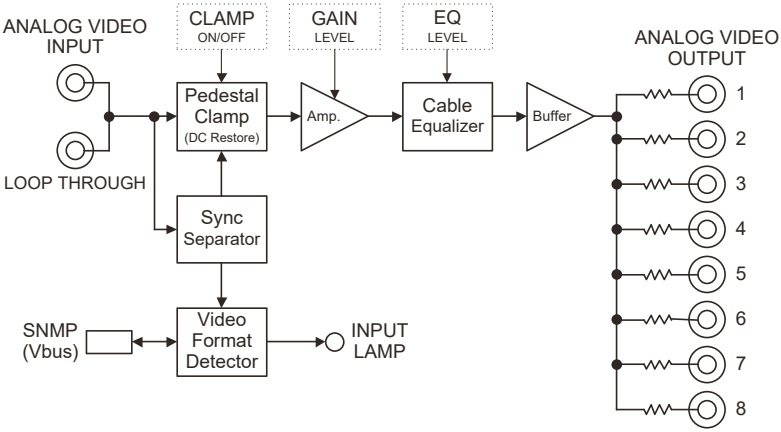

仕様

入力信号 ・INPUT	VBS（1Vp-p/75Ω）,3値同期（0.6Vp-p/75Ω）BNC1系統（ブリッジ可） ※メインモジュールが抜けた状態でもブリッジ接続は断になりません。 ※ブリッジ接続可能枚数は10枚です。10枚ブリッジ接続した時の末端信号レベルは1Vp-pが約0.95Vp-pになります。
出力信号 ・OUTPUT（GAIN LEVEL 0dB）	VBS（1Vp-p/75Ω）,3値同期（0.6Vp-p/75Ω）BNC8系統
映像信号フォーマット	525i59.94,625i50,720p60/59.94/50 1080i60/59.94/50,1080psf24/23.98,1080p30/29.97/25/24/23.98 ※映像信号フォーマットの対応・未対応に拘わらず信号を分配します。 ※未対応の映像信号フォーマットはINPUTランプが点灯しない場合があります。 ※未対応の映像信号フォーマットはアラームが発生します。
質量	300g（コネクターモジュール含む）
動作温度	0～40℃
動作湿度	20～80%RH（ただし結露なき事）
消費電力	4VA (5V,0.8A) max