VIDEOTRON

70 シリーズ　アナログ映像分配器

VDA-70B

VDA-70B はアナログ映像信号や 3 値同期信号を 8 分配する装置です。モジュール正面からゲインとケーブルイコライザーの調整ができます。

■特　長

✓アナログ映像信号や 3 値同期信号を 1 入力 8 分配

✓モジュール正面からゲインを調整可能

✓モジュール正面からケーブルイコライザーを調整可能

※VBS 信号を 5C-2V ケーブルで約 300m 補償

✓映像出力クランプ回路を ON/OFF 可能

✓Vbus 筐体の LAN 端子を使用して SNMP の監視に対応

※SNMP 判定可能映像信号フォーマット 525i59.94, 625i50, 720p60/59.98/50, 1080i60/59.94/50, 1080psf24/23.98, 1080p30/29.97/25/24/23.98

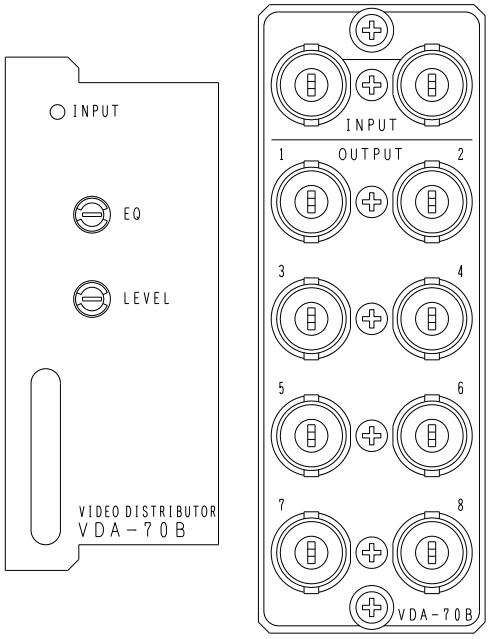

ブロック図

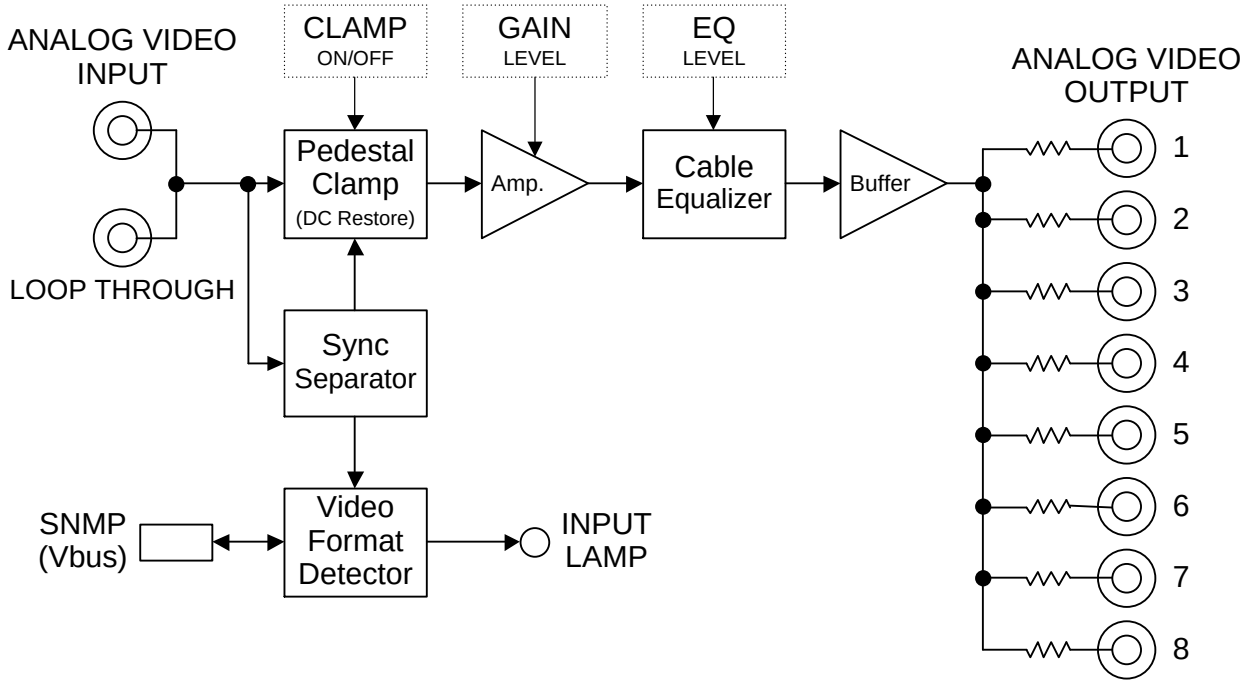

機 能

INPUT ランプ	消灯　　:無信号、映像同期信号未検出 緑色点灯 :映像同期信号検出
GAIN LEVEL 調整	約 0.95～1.3 倍(−0.45～+2.3dB)
EQUALIZER LEVEL 調整	VBS 信号を 5C−2V ケーブルで約 300m 補償

定 格

入力信号	
・INPUT	VBS(1Vp−p/75Ω), 3 値同期(0.6Vp−p/75Ω) BNC 1 系統(ブリッジ可) ※メインモジュールが抜けた状態でもブリッジ接続は断になりません。 ※ブリッジ接続可能枚数は 10 枚です。10 枚ブリッジ接続した時の末端信号レベルは 1Vp−p が約 0.95Vp−p になります。
出力信号	
・OUTPUT(GAIN LEVEL 0dB)	VBS(1Vp−p/75Ω), 3 値同期(0.6Vp−p/75Ω) BNC 8 系統
映像信号フォーマット	525i59.94, 625i50, 720p60/59.94/50 1080i60/59.94/50, 1080psf24/23.98, 1080p30/29.97/25/24/23.98 ※映像信号フォーマットの対応・未対応に拘わらず信号を分配します。 ※未対応の映像信号フォーマットは INPUT ランプが点灯しない場合があります。 ※未対応の映像信号フォーマットはアラームが発生します。
質量	300g(コネクターモジュール含む)
動作温度	0～40℃
動作湿度	20～80%RH(ただし結露なき事)
消費電力	4VA (5V, 0.8A) max

性 能

出力特性	
・OUTPUT 1～8	
周波数特性	60Hz～15MHz ±0.2dB 以降下降特性
S/N	60dB 以上

※注.外観及び仕様は変更することがあります。